Przekrój nr 1 km 0+016,68

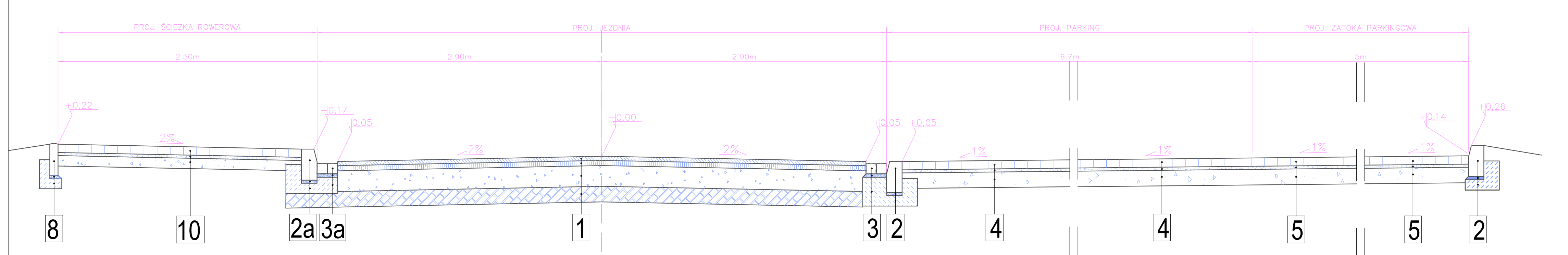

1 JEZDNIA
- warstwa ścieralna z betonu asfaltowego AC 8 S 50/70 gr. 4cm
- warstwa wiążąca z betonu asfaltowego AC 11 W 50/70 gr. 5cm
- podbudowa zasadnicza - mieszanka kruszywa łamanego kamiennego o uziarnieniu ciągłym 0/31.5mm stabilizowana mechanicznie gr. 20cm
- stabilizacja gruntu cementem o Rm=2,5 MPa gr. 15cm

2 KRAWĘŻNIK
- krawężnik betonowy typu lekkiego 15x30cm
- podsypka cem-piask 1:3 gr. 3cm
- ława bet. C12/15

2a KRAWĘŻNIK
- krawężnik betonowy typu lekkiego 15x30cm
- podsypka cem-piask 1:3 gr. 3cm
- ława bet. C12/15
- stabilizacja gruntu cementem o Rm=2,5 MPa gr. 12cm

3 ŚCIEK Z 2 RZĘDÓW KOSTKI
- ściek- 2 rzędy z kostki betonowej 10x20x8cm
- podsypka cem - piask 1:3 gr. 3cm
- ława betonowa C12/15

3a ŚCIEK Z 2 RZĘDÓW KOSTKI
- ściek- 2 rzędy z kostki betonowej 10x20x8cm
- podsypka cem - piask 1:3 gr. 3cm
- ława betonowa C12/15
- stabilizacja gruntu cementem o Rm=2,5 MPa gr. 12cm

4 PARKING
- warstwa ścieralna z kostki betonowej gr. 8cm
- podsypka piaskowo-cementowa 1:3 gr. 3cm
- podbudowa z kruszywa stabilizowanego mechanicznie gr. 15cm
- warstwa odsączająca - pospółka gr. 10cm

5 ZATOKA PARKINGOWA
- warstwa ścieralna z kostki betonowej gr. 8cm
- podsypka piaskowo-cementowa 1:3 gr. 3cm
- podbudowa z kruszywa stabilizowanego mechanicznie gr. 15cm
- warstwa odsączająca - pospółka gr. 10cm

8 OBRZEŻE
- obrzeża bet. 8x30
- podsypka cem - piask 1:3 gr. 3cm
- ława z betonu C12/15 z oporem

10 ŚCIEŻKA ROWEROWA
- warstwa ścieralna z kostki betonowej gr. 8cm
- podsypka piaskowo-cementowa gr. 3cm
- podbudowa z kruszywa stabilizowanego mechanicznie gr. 10cm

STADIUM - PROJEKT BUDOWLANY

Wykonał	ZAKŁAD USŁUGOWO - PROJEKTOWY "WIR" ul. Wiśniowa 55, 59-300 Lubin tel./fax 076/844-78-18		
Inwestor	Gmina Wołów, Rynek - Ratusz, 56 - 100 Wołów		
Nazwa rysunku	Przekrój konstrukcyjny nr 1		Skala 1:25
Obiekt	„Przebudowa ulicy Przechodniej w Wołowie"		Numer rysunku 3.1
Część	Projekt zagospodarowania terenu		wrzesień 2014
Stanowisko	Imię i Nazwisko	Uprawnienia	Podpis
Projektant Branża Drogowa	mgr inż. Wiera Śnieżko - Nikończuk	Projektowanie bez ograniczeń w specjalności konstrukcyjno-budowlanej nr 37/97/Lw	
Opracowanie	Hubert Jańczyk		